AKH-L 零序电流互感器

1. 产品特点

本系列零序电流互感器适用于户内、额定频率 50Hz 或 60Hz、额定电压 35kV 及以下的小接地电流系统中供三相电缆接地保护用，也可与继电器配套使用，本型电流互感器为开口式，环氧树脂浇注结构，安装时可将互感器分为两半，装好电缆合并为一体，安装极为方便。

2. 型号说明

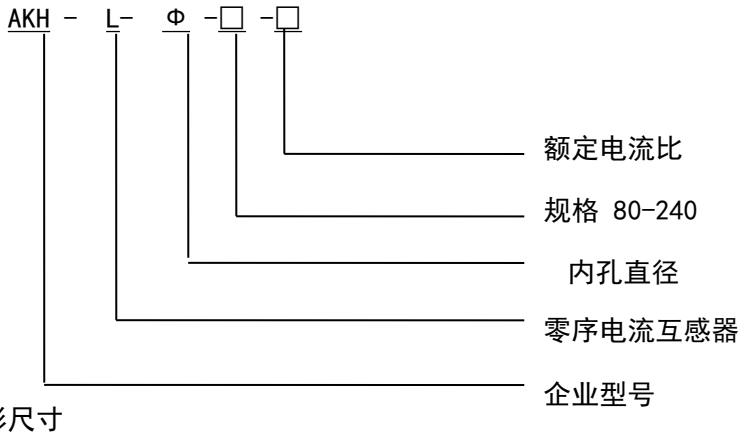

3. 外形尺寸

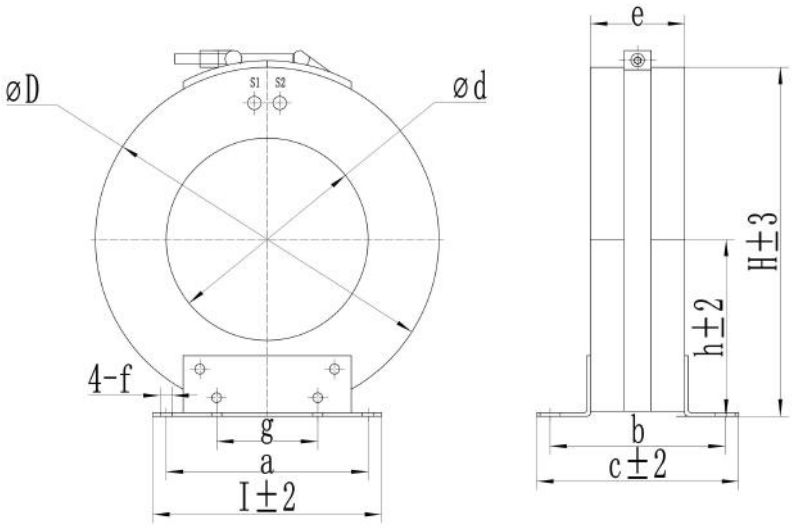

LXK互感器安装尺寸								
型号	ØD	Ød	H	a	b	c	e	f
LXK-80	165	80	175	110	90	120	57	10
LXK-100	180	100	195					
LXK-120	205	120	215					
LXK-150	235	150	265	150	120	151	57	13
LXK-160	250	160	280		140	174	80	
LXK-180	265	180	305		120	151	57	
LXK-200	330	200	365	220	120	164	80	
LXK-240	350	240	410					

江苏安科瑞电器制造有限公司
电话：0510-86179960 0510-86179950-8026 传真：0510-86179835
地址：江苏省江阴市南闸东盟工业园东盟路 5 号 邮编：214405

4.技术参数

（1）本系列零序电流互感器一次主绝缘由电缆保证，产品仅考核二次绕组的绝缘性能，二次绕组对地能承受 3kV 工频耐压。

（2）额定电流比、准确级、额定输出见表 1。

表 1

额定电流比（A）	准确级	额定输出（VA）
（60-75）/1	10P5	2.5
100/1		3.75
150/1	10P10	2.5
（200-300）/1		3.75
（400-600）/1		5
100/5	10P5	2.5
（150-200）/5	10P10	2.5
（300-400）/5		3.75
500/5		5
600/5		5

（3）与继电器配套使用时，本型互感器的一次零序电流满足表 2 的要求：

表 2

继电器型号	继电器线圈连接方　式	继电器刻度值	一次零序电流(A)
DD-11/60	串联	15×1	2～5
		30×1	
	并联	15×2	3～8
		30×2	
DD-1/60	串联	15×1	3～6
		30×1	
	并联	15×2	3～10
		30×2	

5.使用环境

1、环境温度：-5~40℃

2、海拔不超过：1000m

3、安装场所：户 内

江苏安科瑞电器制造有限公司
电话：0510-86179960 0510-86179950-8026　　传真：0510-86179835
地址：江苏省江阴市南闸东盟工业园东盟路 5 号　　邮编：214405