A*1

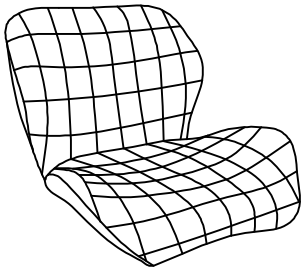

E*1



B*1

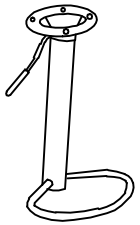

F*4 M6*16



C*1

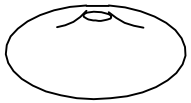

G*1



D*1



①

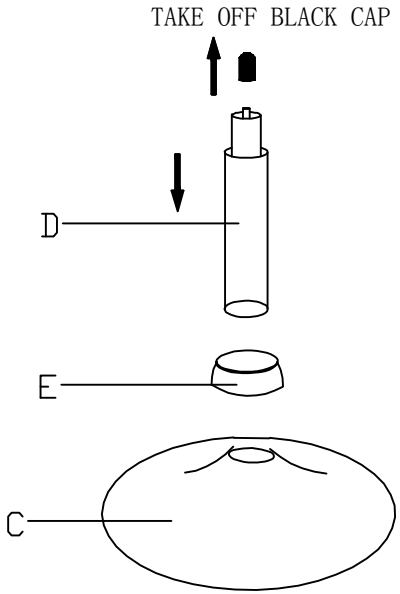

②

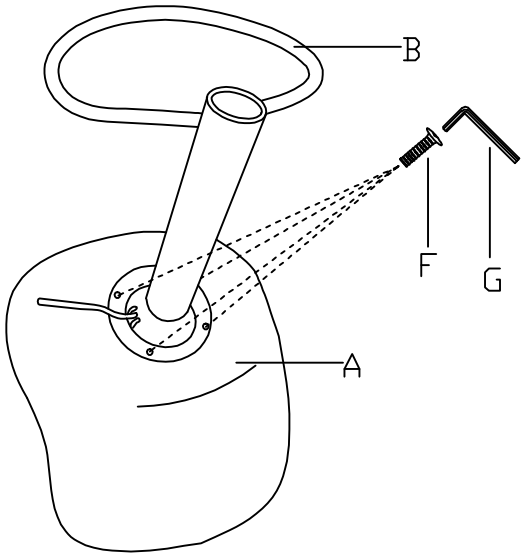

③

