A*1

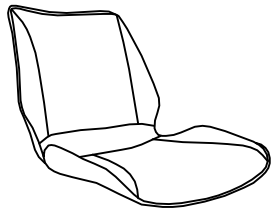

B*1

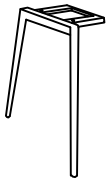

C*1

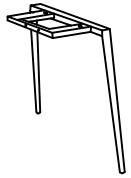

D*4 M6*40



E*2 M8*14



F*1



①

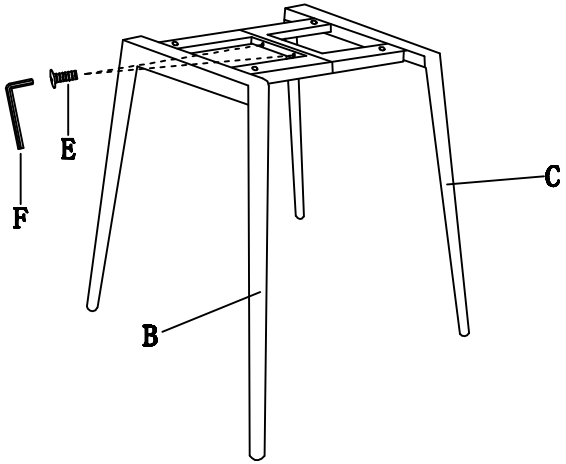

②

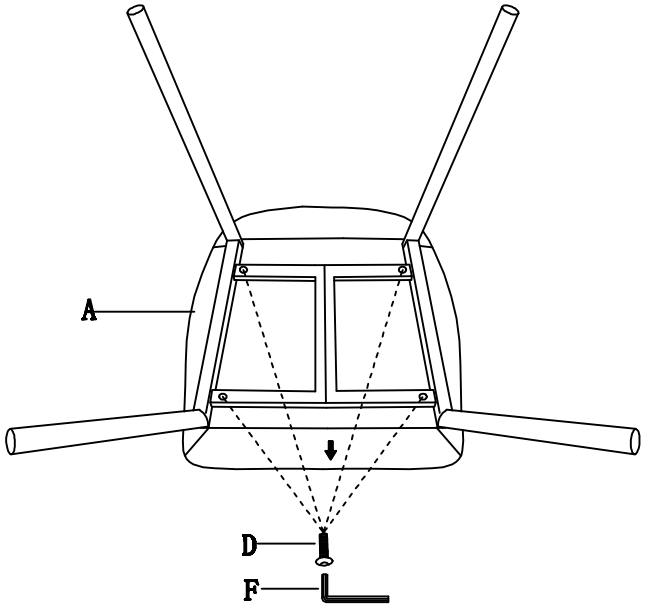

③

